ProCUE Grupo

ASMITEC
ASSISTÈNCIA I MILLORA TÈCNICA INDUSTRIAL, S.L.

ASMITEC, Construcción de estructuras metálicas

ASMITEC es una empresa que fue fundada en 1998 en Campdevánol (Girona). Las actividades que comprende la empresa son construcción de estructuras metálicas como naves industriales, puentes, etc..., mantenimiento industrial y fabricación de maquinaria a medida del cliente.

Desde el año 2003, la empresa incluye además oficina técnica y fue en éste momento que se adquirió Solid Edge para llevar a cabo los proyectos. Así, se empezó directamente trabajando en 3D, herramienta que sólo vemos ventajas sobre el 2D.

Aparte de las ya conocidas, una muy importante es que poder presentar el producto en diferentes perspectivas, da una idea general y más fácil de interpretar para el cliente, de lo que vamos a construir.

Otro aspecto importante y fácil de llevar a cabo, son las posteriores modificaciones que se pueden hacer muy fácilmente en el 3D y actualizar automáticamente los planos 2D.

También hay proyectos como por ejemplo el puente de la imagen, que sólo se puede hacer el despiece de una manera fácil de los componentes, si lo dibujas en 3D, pues está creado a base de planos inclinados y superficies.

Finalmente, no menos importante es hacer mención de tener un buen proveedor de software como PRISMACIM-EFFORT que te facilita el trabajo cuando aparecen problemas y te lo puedan solucionar rápido y eficazmente.

En definitiva, Solid Edge no sólo nos habría permitido reducir el tiempo de desarrollo de producto respecto a un 2D, sino que además, hemos podido aceptar proyectos que hubieran sido muy difíciles de llevar a cabo en un programa 2D.

Pere Piquer
ASMITEC, S.L.
Director Tècnic

Solution Partner PLM SIEMENS

Aparte de las ventajas ya conocidas de Solid Edge, una muy importante es que poder presentar el producto en diferentes perspectivas, da una idea general y más fácil de interpretar para el cliente, de lo que vamos a construir.

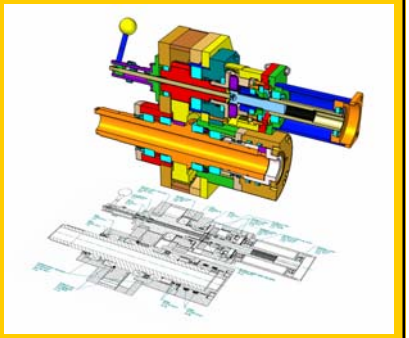

Otro aspecto importante y fácil de llevar a cabo, son las posteriores modificaciones que se pueden hacer muy fácilmente en el 3D y actualizar automáticamente los planos 2D.

ASMITEC, S.L
CONSTRUCCIÓN DE ESTRUCTURAS METÁLICAS

C/ Pompeu Fabra nº3
17530 Campdevànol
(Girona-Spain)
www.asmitec.com

Distribuidor:

Prismacim-Effort, S.L.